RDG6-180

SERIE RDG · GEL CICLO PROFUNDO

Ciclo profundo con recuperación total en descarga.

La RDG6-180 es una batería de plomo-ácido GEL Ciclo Profundo de 6 V y 180 Ah (a 10 horas) de la serie Gel Ciclo Profundo de Rekoser. Mide 306 × 168 × 226 mm y pesa 27,5 kg, con terminales F13. Almacena 1,08 kWh y entrega hasta 1000 A. Ciclo profundo con recuperación total en descarga. Aplicaciones habituales: Sistemas Energía Solar/Eólica, Subestaciones Eléctricas, Telecomunicaciones y Estaciones Base y SAIs y Centros de Datos.

Antes **RKG6-180**.

Voltaje Nominal	6 V
Capacidad (25ºC)	180 Ah (C10)
Energia	1080 Wh
Peso	27,5 kg
Terminal	F13
Dimensiones	306 × 168 × 226 mm

VENTAJAS PRINCIPALES

- ✓ **Recuperación:** Rendimiento superior tras descargas profundas
- ✓ **Estable:** Baja estratificación del electrolito
- ✓ **Longevidad:** Excelente vida cíclica en condiciones duras
- ✓ **Gel Tech:** Electrolito de gel tixotrópico

12 AÑOS DISEÑO LONG LIFE

** CLASIFICACIÓN EUROBAT: 10-12 años (alto rendimiento).*

2 AÑOS GARANTÍA

** Sujeto a los parámetros de carga y temperatura estipulados en esta hoja de datos.*

APLICACIONES PRINCIPALES

- SISTEMAS ENERGÍA SOLAR/EÓLICA
- SUBESTACIONES ELÉCTRICAS
- TELECOMUNICACIONES Y ESTACIONES BASE
- SAIS Y CENTROS DE DATOS

ESTÁNDARES DE CALIDAD

CE CERTIFIED | ISO 9001 / 14001 | IEC61427 | IEC 60896-21/22 | YD/T1360 | BS6290 part 4

GRÁFICOS (25°C)

Ratios de descarga constante (A) at 25ºC

F.V / Time	5MIN	10MIN	15MIN	30MIN	1HR	3HR	5HR	10HR	20HR
5.55 V	283A	254A	231A	162A	105A	46,5A	31,2A	17,5A	9,23A
5.40 V	331A	282A	254A	172A	110A	48,1A	31,9A	18A	9,45A
5.25 V	374A	310A	272A	180A	113A	49A	32,7A	18,4A	9,63A
5.10 V	430A	334A	293A	186A	116A	49,8A	33,1A	18,6A	9,82A
5.01 V	482A	367A	310A	194A	118A	50,4A	33,4A	18,8A	10A
4.80 V	540A	398A	329A	203A	122A	51A	33,9A	19,1A	10,3A

Ratios de descarga constante (W) at 25ºC

F.V / Time	5MIN	10MIN	15MIN	30MIN	1HR	3HR	5HR	10HR	20HR
5.55 V	533W	482W	442W	313W	203W	91,3W	61,7W	35W	18,5W
5.40 V	612W	529W	480W	328W	211W	93,6W	62,7W	35,8W	18,9W
5.25 V	684W	575W	510W	340W	216W	94,6W	63,7W	36,2W	19,1W
5.10 V	776W	612W	543W	349W	219W	95,3W	64W	36,4W	19,3W
5.01 V	859W	667W	570W	360W	222W	95,8W	64,1W	36,6W	19,6W
4.80 V	951W	716W	600W	375W	227W	96,3W	64,5W	36,9W	19,9W

CARACTERÍSTICAS DE CARGA

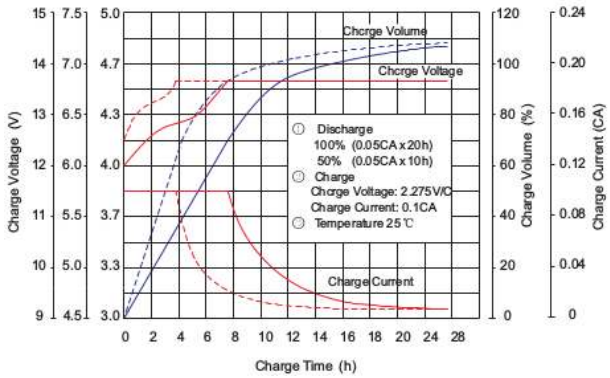

CARACTERÍSTICAS DE DESCARGA 25oC

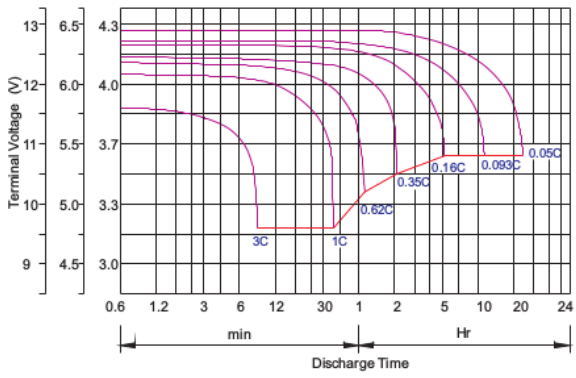

CARACTERÍSTICAS DE AUTODESCARGA

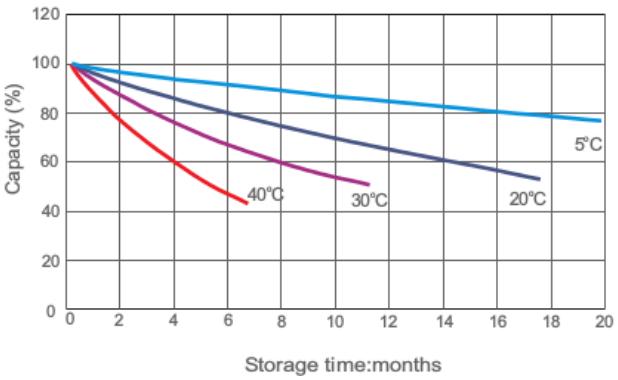

CARACTERÍSTICAS DE VIDA DEL USO CÍCLICO

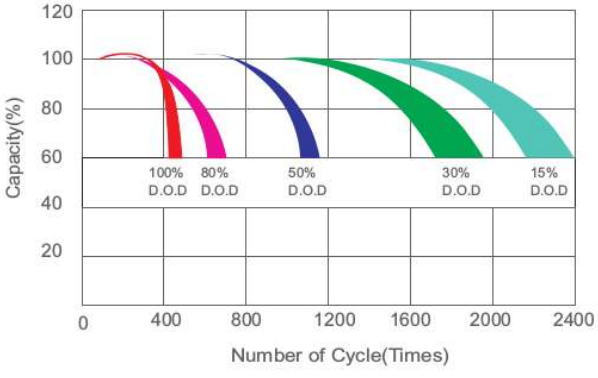

ESPECIFICACIONES

Voltaje Nominal	6 V
Capacidad (25ºC)	180 Ah (C10), 189 Ah (C20)
Energia	1080 Wh
Número de células	3
Voltaje de carga (25°C)	Uso cíclico: 7.2-7.4V (-3mV/C) Flotación: 6.8-6.9V (-2mV/C)
Corriente máx. de carga	45 A
Corriente máx. de descarga	1000 A
Resistencia Interna	3,2 mΩ
Autodescarga	3 % de la capacidad al mes a 20 °C
Capacidad afectada por la temperatura	40 °C: 102 %, 25 °C: 100 %, 0 °C: 85 %, -15 °C: 65 %

CONSTRUCCIÓN

Componente	Material
Contenedor	ABS (ignífugo opcional)
Electrolito	Ácido sulfúrico
Negativo	Plomo
Positivo	Dióxido de plomo
Sellador	Resina epoxi
Separador	Fibra de vidrio
Tapa	ABS (ignífugo opcional)
Terminal	Cobre
Válvula de seguridad	Caucho

GUÍA DE INSTALACIÓN RÁPIDA

Para garantizar un rendimiento óptimo y maximizar la vida útil de su batería **REKOSER RDG6-180**, siga estas directrices de montaje y conexión.

1. VERIFICACIÓN DE ESPACIO Y DIMENSIONES

Antes de proceder, asegure que el receptáculo o cabina de su equipo cumple con las medidas físicas de la unidad:

Largo: 306 mm

Ancho: 168 mm

Alto: 226 mm

Total Alto: 226 mm

Peso: 27,5 kg

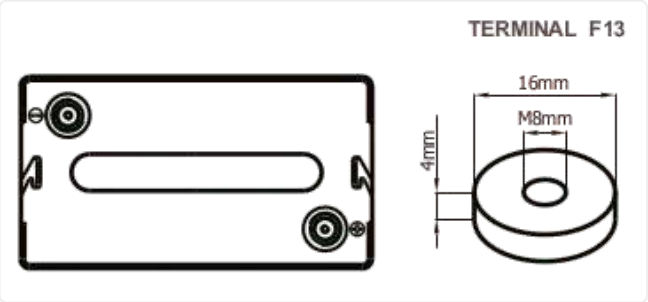

2. CONFIGURACIÓN DE TERMINALES (F13)

Terminales: Asegúrese de que los conectores de su sistema coincidan con el tipo F13 para evitar arcos eléctricos.

Polaridad: Compruebe las marcas de positivo y negativo de la batería antes de conectar, para prevenir cortocircuitos.

3. PARÁMETROS DE CARGA

Uso cíclico: 7.2-7.4V (-3mV/C)

Flotación: 6.8-6.9V (-2mV/C)

Corriente Máxima: No exceder los 45 A de carga.

4. SEGURIDAD Y ALMACENAMIENTO

Mantenimiento: Batería de gel sellada, sin mantenimiento y sin fugas.

Carga: Respetar la tensión de carga indicada: el gel es sensible a la sobrecarga.

Ciclado: Recargar por completo tras cada descarga; no dejarla descargada.

Almacenamiento: Guardar cargada, en un lugar fresco y seco, y recargar periódicamente.

MODELOS CERCANOS

RDG6-200 (6 V · 200 Ah) · Ver todos los modelos de la serie RDG

Soporte Técnico Especializado

https://rekoser.com | +34 958 04 29 73