# RDG12-70

**SERIE RDG · GEL CICLO PROFUNDO**

## Ciclo profundo con recuperación total en descarga.

La RDG12-70 es una batería de plomo-ácido GEL Ciclo Profundo de 12 V y 70 Ah (a 10 horas) de la serie Gel Ciclo Profundo de Rekoser. Mide 260 × 166 × 211 mm y pesa 22 kg, con terminales F11. Almacena 840 Wh y entrega hasta 675 A. Ciclo profundo con recuperación total en descarga. Aplicaciones habituales: Sistemas Energía Solar/Eólica, Subestaciones Eléctricas, Telecomunicaciones y Estaciones Base y SAIs y Centros de Datos.

Antes **RKG12-70**.

| | |
|---|---|
| Voltaje Nominal | 12 V |
| Capacidad (25ºC) | 70 Ah (C10) |
| Energia | 840 Wh |
| Peso | 22 kg |
| Terminal | F11 |
| Dimensiones | 260 × 166 × 211 mm |

## VENTAJAS PRINCIPALES

- ✓ **Recuperación:** Rendimiento superior tras descargas profundas
- ✓ **Estable:** Baja estratificación del electrolito
- ✓ **Longevidad:** Excelente vida cíclica en condiciones duras
- ✓ **Gel Tech:** Electrolito de gel tixotrópico

**12 AÑOS** DISEÑO LONG LIFE

** CLASIFICACIÓN EUROBAT: 10-12 años (alto rendimiento).*

**2 AÑOS** GARANTÍA

** Sujeto a los parámetros de carga y temperatura estipulados en esta hoja de datos.*

## APLICACIONES PRINCIPALES

- SISTEMAS ENERGÍA SOLAR/EÓLICA
- SUBESTACIONES ELÉCTRICAS
- TELECOMUNICACIONES Y ESTACIONES BASE
- SAIS Y CENTROS DE DATOS

## ESTÁNDARES DE CALIDAD

CE CERTIFIED | ISO 9001 / 14001 | IEC61427 | IEC 60896-21/22 | YD/T1360 | BS6290 part 4

## GRÁFICOS (25°C)

Ratios de descarga constante (A) at 25ºC

| F.V / Time | 5MIN | 10MIN | 15MIN | 30MIN | 1HR | 3HR | 5HR | 10HR | 20HR |
|---|---|---|---|---|---|---|---|---|---|
| **11.10 V** | 110A | 99A | 89,9A | 63,1A | 40,8A | 18,1A | 12,1A | 6,82A | 3,59A |
| **10.80 V** | 129A | 110A | 98,6A | 66,9A | 42,6A | 18,7A | 12,4A | 7A | 3,67A |
| **10.50 V** | 145A | 121A | 106A | 70A | 44,1A | 19,1A | 12,7A | 7,14A | 3,75A |
| **10.20 V** | 167A | 130A | 114A | 72,5A | 45A | 19,4A | 12,9A | 7,24A | 3,82A |
| **10.02 V** | 187A | 143A | 121A | 75,3A | 46,1A | 19,6A | 13A | 7,33A | 3,91A |
| **9.60 V** | 210A | 155A | 128A | 78,8A | 47,3A | 19,8A | 13,2A | 7,42A | 4A |

Ratios de descarga constante (W) at 25ºC

| F.V / Time | 5MIN | 10MIN | 15MIN | 30MIN | 1HR | 3HR | 5HR | 10HR | 20HR |
|---|---|---|---|---|---|---|---|---|---|
| **11.10 V** | 207W | 187W | 172W | 122W | 79,1W | 35,5W | 24W | 13,6W | 7,21W |
| **10.80 V** | 238W | 206W | 187W | 127W | 81,9W | 36,4W | 24,4W | 13,9W | 7,34W |
| **10.50 V** | 266W | 224W | 198W | 132W | 83,9W | 36,8W | 24,8W | 14,1W | 7,42W |
| **10.20 V** | 302W | 238W | 211W | 136W | 85W | 37,1W | 24,9W | 14,2W | 7,52W |
| **10.02 V** | 334W | 259W | 222W | 140W | 86,4W | 37,2W | 24,9W | 14,2W | 7,63W |
| **9.60 V** | 370W | 278W | 233W | 146W | 88,2W | 37,4W | 25,1W | 14,3W | 7,76W |

CARACTERÍSTICAS DE CARGA

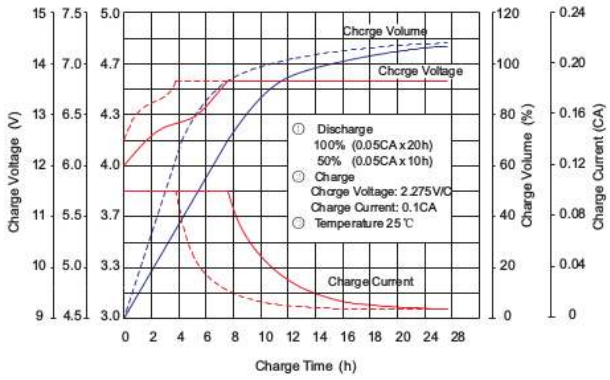


CARACTERÍSTICAS DE DESCARGA 25oC

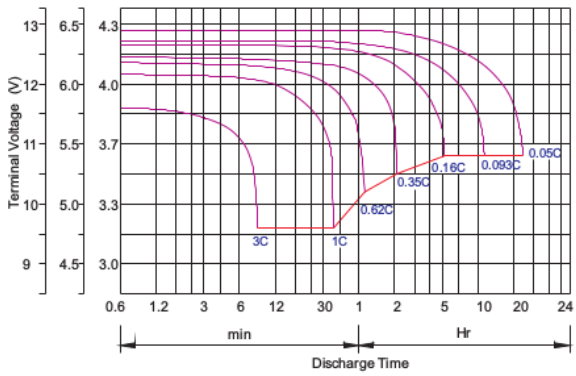


CARACTERÍSTICAS DE AUTODESCARGA

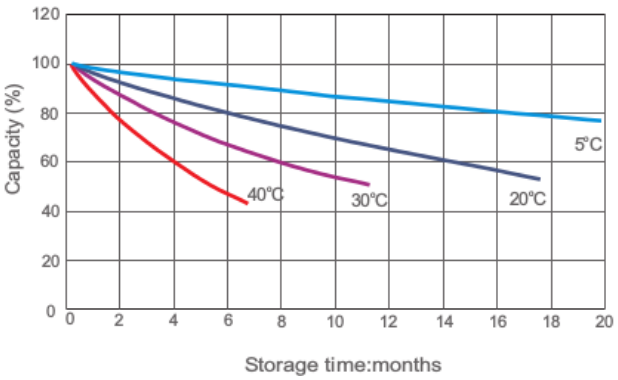


CARACTERÍSTICAS DE VIDA DEL USO CÍCLICO

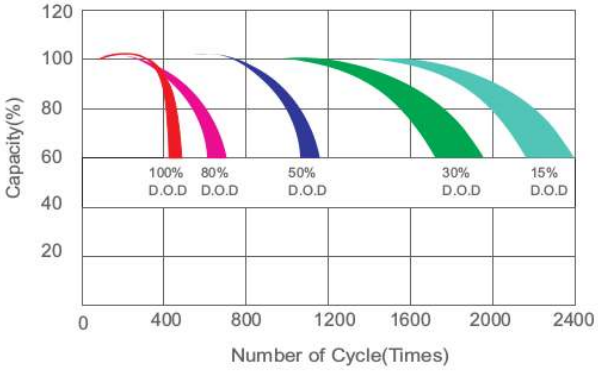

## ESPECIFICACIONES

| | |
|---|---|
| Voltaje Nominal | 12 V |
| Capacidad (25ºC) | 70 Ah (C10) |
| Energia | 840 Wh |
| Número de células | 6 |
| Voltaje de carga (25°C) | Uso cíclico: 14.6-14.8V (-30mV/C), max. Current 2.1A<br>Flotación: 13.6-13.8V (-20mV/C) |
| Corriente máx. de carga | 17,5 A |
| Corriente máx. de descarga | 675 A |
| Resistencia Interna | 25 mΩ |
| Autodescarga | 3 % de la capacidad al mes a 20 °C |
| Capacidad afectada por la temperatura | 40 °C: 102 %, 25 °C: 100 %, 0 °C: 85 %, -15 °C: 65 % |

## CONSTRUCCIÓN

| Componente | Material |
|---|---|
| Contenedor | ABS (ignífugo opcional) |
| Electrolito | Ácido sulfúrico |
| Negativo | Plomo |
| Positivo | Dióxido de plomo |
| Sellador | Resina epoxi |
| Separador | Fibra de vidrio |
| Tapa | ABS (ignífugo opcional) |
| Terminal | Cobre |
| Válvula de seguridad | Caucho |

# GUÍA DE INSTALACIÓN RÁPIDA

Para garantizar un rendimiento óptimo y maximizar la vida útil de su batería **REKOSER RDG12-70**, siga estas directrices de montaje y conexión.

## 1. VERIFICACIÓN DE ESPACIO Y DIMENSIONES

Antes de proceder, asegure que el receptáculo o cabina de su equipo cumple con las medidas físicas de la unidad:

**Largo:** 260 mm

**Ancho:** 166 mm

**Alto:** 211 mm

**Total Alto:** 216 mm

**Peso:** 22 kg

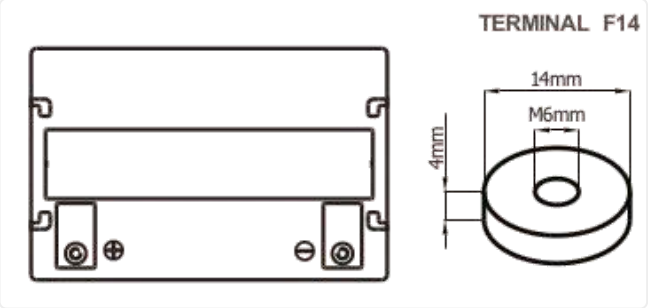


## 2. CONFIGURACIÓN DE TERMINALES (F11)

**Terminales:** Asegúrese de que los conectores de su sistema coincidan con el tipo F11 para evitar arcos eléctricos.

**Polaridad:** Compruebe las marcas de positivo y negativo de la batería antes de conectar, para prevenir cortocircuitos.

## 3. PARÁMETROS DE CARGA

Uso cíclico: 14.6-14.8V (-30mV/C), max. Current 2.1A

Flotación: 13.6-13.8V (-20mV/C)

**Corriente Máxima:** No exceder los 17,5 A de carga.

## 4. SEGURIDAD Y ALMACENAMIENTO

**Mantenimiento:** Batería de gel sellada, sin mantenimiento y sin fugas.

**Carga:** Respetar la tensión de carga indicada: el gel es sensible a la sobrecarga.

**Ciclado:** Recargar por completo tras cada descarga; no dejarla descargada.

**Almacenamiento:** Guardar cargada, en un lugar fresco y seco, y recargar periódicamente.

## MODELOS CERCANOS

**RDG12-60** (12 V · 60 Ah) · **RDG12-80** (12 V · 80 Ah) · Ver todos los modelos de la serie RDG

Soporte Técnico Especializado

**https://rekoser.com | +34 958 04 29 73**