RDG12-55

SERIE RDG · GEL CICLO PROFUNDO

Ciclo profundo con recuperación total en descarga.

La RDG12-55 es una batería de plomo-ácido GEL Ciclo Profundo de 12 V y 55 Ah (a 10 horas) de la serie Gel Ciclo Profundo de Rekoser. Mide 229 × 138 × 208 mm y pesa 17 kg, con terminales F11. Almacena 660 Wh y entrega hasta 500 A. Ciclo profundo con recuperación total en descarga. Aplicaciones habituales: Sistemas Energía Solar/Eólica, Subestaciones Eléctricas, Telecomunicaciones y Estaciones Base y SAIs y Centros de Datos.

Antes **RKG12-55**.

Voltaje Nominal	12 V
Capacidad (25ºC)	55 Ah (C10)
Energia	660 Wh
Peso	17 kg
Terminal	F11
Dimensiones	229 × 138 × 208 mm

VENTAJAS PRINCIPALES

- ✓ **Recuperación:** Rendimiento superior tras descargas profundas
- ✓ **Estable:** Baja estratificación del electrolito
- ✓ **Longevidad:** Excelente vida cíclica en condiciones duras
- ✓ **Gel Tech:** Electrolito de gel tixotrópico

12 AÑOS DISEÑO LONG LIFE

** CLASIFICACIÓN EUROBAT: 10-12 años (alto rendimiento).*

2 AÑOS GARANTÍA

** Sujeto a los parámetros de carga y temperatura estipulados en esta hoja de datos.*

APLICACIONES PRINCIPALES

- SISTEMAS ENERGÍA SOLAR/EÓLICA
- SUBESTACIONES ELÉCTRICAS
- TELECOMUNICACIONES Y ESTACIONES BASE
- SAIS Y CENTROS DE DATOS

ESTÁNDARES DE CALIDAD

CE CERTIFIED | ISO 9001 / 14001 | IEC61427 | IEC 60896-21/22 | YD/T1360 | BS6290 part 4

GRÁFICOS (25°C)

Ratios de descarga constante (A) at 25ºC

F.V / Time	5MIN	10MIN	15MIN	30MIN	1HR	3HR	5HR	10HR	20HR
11.10 V	86,5A	77,5A	70,6A	49,6A	32A	14,2A	9,53A	5,36A	2,82A
10.80 V	101A	86,1A	77,5A	52,6A	33,5A	14,7A	9,76A	5,5A	2,89A
10.50 V	114A	94,7A	83,1A	55A	34,6A	15A	10A	5,61A	2,94A
10.20 V	131A	102A	89,5A	57A	35,4A	15,2A	10,1A	5,69A	3A
10.02 V	147A	112A	94,7A	59,2A	36,2A	15,4A	10,2A	5,76A	3,07A
9.60 V	165A	122A	101A	61,9A	37,2A	15,6A	10,4A	5,83A	3,14A

Ratios de descarga constante (W) at 25ºC

F.V / Time	5MIN	10MIN	15MIN	30MIN	1HR	3HR	5HR	10HR	20HR
11.10 V	163W	147W	135W	95,5W	62,2W	27,9W	18,8W	10,7W	5,67W
10.80 V	187W	162W	147W	100W	64,3W	28,6W	19,2W	10,9W	5,77W
10.50 V	209W	176W	156W	104W	65,9W	28,9W	19,4W	11W	5,83W
10.20 V	237W	187W	166W	107W	66,8W	29,1W	19,5W	11,1W	5,91W
10.02 V	263W	204W	174W	110W	67,9W	29,3W	19,6W	11,2W	6W
9.60 V	291W	219W	183W	114W	69,3W	29,4W	19,7W	11,3W	6,1W

CARACTERÍSTICAS DE CARGA

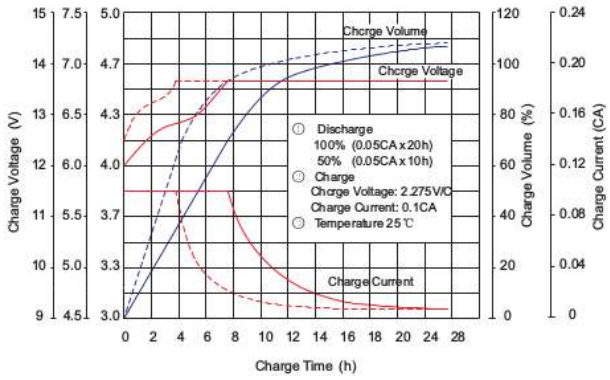

CARACTERÍSTICAS DE DESCARGA 25oC

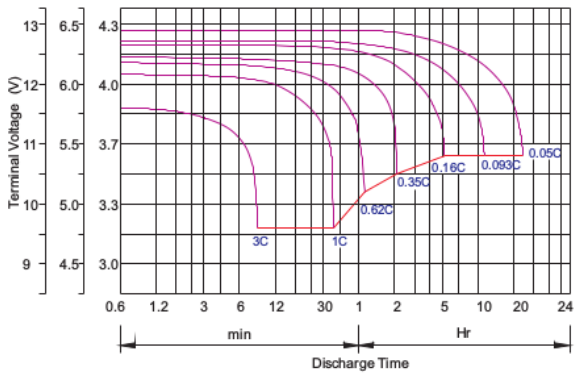

CARACTERÍSTICAS DE AUTODESCARGA

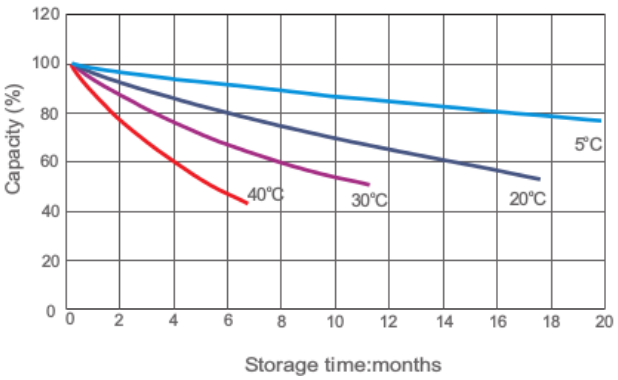

CARACTERÍSTICAS DE VIDA DEL USO CÍCLICO

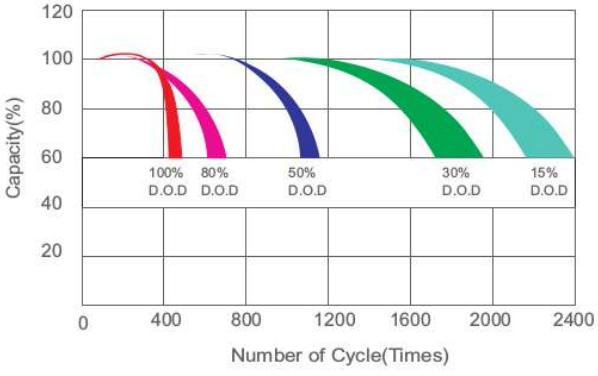

ESPECIFICACIONES

Voltaje Nominal	12 V
Capacidad (25ºC)	55 Ah (C10)
Energia	660 Wh
Número de células	6
Voltaje de carga (25°C)	Uso cíclico: 14.6-14.8V (-30mV/C), max. Current 2.1A Flotación: 13.6-13.8V (-20mV/C)
Corriente máx. de carga	13,75 A
Corriente máx. de descarga	500 A
Resistencia Interna	25 mΩ
Autodescarga	3 % de la capacidad al mes a 20 °C
Capacidad afectada por la temperatura	40 °C: 102 %, 25 °C: 100 %, 0 °C: 85 %, -15 °C: 65 %

CONSTRUCCIÓN

Componente	Material
Contenedor	ABS (ignífugo opcional)
Electrolito	Ácido sulfúrico
Negativo	Plomo
Positivo	Dióxido de plomo
Sellador	Resina epoxi
Separador	Fibra de vidrio
Tapa	ABS (ignífugo opcional)
Terminal	Cobre
Válvula de seguridad	Caucho

GUÍA DE INSTALACIÓN RÁPIDA

Para garantizar un rendimiento óptimo y maximizar la vida útil de su batería **REKOSER RDG12-55**, siga estas directrices de montaje y conexión.

1. VERIFICACIÓN DE ESPACIO Y DIMENSIONES

Antes de proceder, asegure que el receptáculo o cabina de su equipo cumple con las medidas físicas de la unidad:

Largo: 229 mm

Ancho: 138 mm

Alto: 208 mm

Total Alto: 212 mm

Peso: 17 kg

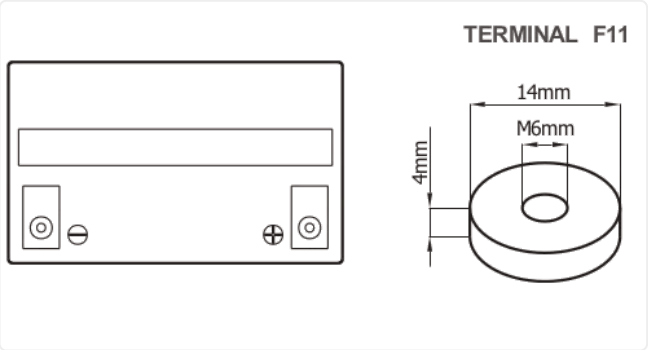

2. CONFIGURACIÓN DE TERMINALES (F11)

Terminales: Asegúrese de que los conectores de su sistema coincidan con el tipo F11 para evitar arcos eléctricos.

Polaridad: Compruebe las marcas de positivo y negativo de la batería antes de conectar, para prevenir cortocircuitos.

3. PARÁMETROS DE CARGA

Uso cíclico: 14.6-14.8V (-30mV/C), max. Current 2.1A

Flotación: 13.6-13.8V (-20mV/C)

Corriente Máxima: No exceder los 13,75 A de carga.

4. SEGURIDAD Y ALMACENAMIENTO

Mantenimiento: Batería de gel sellada, sin mantenimiento y sin fugas.

Carga: Respetar la tensión de carga indicada: el gel es sensible a la sobrecarga.

Ciclado: Recargar por completo tras cada descarga; no dejarla descargada.

Almacenamiento: Guardar cargada, en un lugar fresco y seco, y recargar periódicamente.

MODELOS CERCANOS

RDG12-50 (12 V · 50 Ah) · **RDG12-60** (12 V · 60 Ah) · Ver todos los modelos de la serie RDG

Soporte Técnico Especializado

https://rekoser.com | +34 958 04 29 73