RDG12-150

SERIE RDG · GEL CICLO PROFUNDO

Ciclo profundo con recuperación total en descarga.

La RDG12-150 es una batería de plomo-ácido GEL Ciclo Profundo de 12 V y 150 Ah (a 10 horas) de la serie Gel Ciclo Profundo de Rekoser. Mide 485 × 172 × 240 mm y pesa 46 kg, con terminales F13. Almacena 1,8 kWh y entrega hasta 1000 A. Ciclo profundo con recuperación total en descarga. Aplicaciones habituales: Sistemas Energía Solar/Eólica, Subestaciones Eléctricas, Telecomunicaciones y Estaciones Base y SAIs y Centros de Datos.

Antes **RKG12-150**.



Voltaje Nominal	**12 V**
Capacidad (25ºC)	**150 Ah (C10)**
Energia	**1800 Wh**
Peso	**46 kg**
Terminal	**F13**
Dimensiones	**485 × 172 × 240 mm**

VENTAJAS PRINCIPALES

- ✓ **Recuperación:** Rendimiento superior tras descargas profundas
- ✓ **Estable:** Baja estratificación del electrolito
- ✓ **Longevidad:** Excelente vida cíclica en condiciones duras
- ✓ **Gel Tech:** Electrolito de gel tixotrópico

12 AÑOS DISEÑO LONG LIFE

** CLASIFICACIÓN EUROBAT: 10-12 años (alto rendimiento).*

2 AÑOS GARANTÍA

** Sujeto a los parámetros de carga y temperatura estipulados en esta hoja de datos.*

APLICACIONES PRINCIPALES

- **SISTEMAS ENERGÍA SOLAR/EÓLICA**
- **SUBESTACIONES ELÉCTRICAS**
- **TELECOMUNICACIONES Y ESTACIONES BASE**
- **SAIS Y CENTROS DE DATOS**

ESTÁNDARES DE CALIDAD

CE CERTIFIED | **ISO 9001 / 14001** | **IEC61427** | **IEC 60896-21/22** | **YD/T1360** | **BS6290 part 4**

GRÁFICOS (25°C)

Ratios de descarga constante (A) at 25ºC

F.V / Time	5MIN	10MIN	15MIN	30MIN	1HR	3HR	5HR	10HR	20HR
11.10 V	236A	211A	193A	135A	87,4A	38,8A	26A	14,6A	7,69A
10.80 V	276A	235A	211A	143A	91,4A	40,1A	26,6A	15A	7,87A
10.50 V	312A	258A	227A	150A	94,5A	40,9A	27,3A	15,3A	8,03A
10.20 V	358A	278A	244A	155A	96,4A	41,5A	26,7A	15,5A	8,18A
10.02 V	402A	306A	258A	161A	98,7A	42A	27,8A	15,7A	8,37A
9.60 V	450A	332A	274A	169A	101A	42,5A	28,2A	15,9A	8,57A

Ratios de descarga constante (W) at 25ºC

F.V / Time	5MIN	10MIN	15MIN	30MIN	1HR	3HR	5HR	10HR	20HR
11.10 V	444W	402W	368W	260W	170W	76,1W	51,4W	29,2W	15,5W
10.80 V	510W	441W	400W	273W	175W	78W	52,2W	29,8W	15,7W
10.50 V	570W	479W	425W	283W	180W	78,8W	53,1W	30,2W	15,9W
10.20 V	647W	510W	453W	291W	182W	79,4W	53,3W	30,4W	16,1W
10.02 V	716W	556W	475W	300W	185W	79,8W	53,5W	30,5W	16,4W
9.60 V	792W	597W	500W	312W	189W	80,2W	53,7W	30,7W	16,6W

CARACTERÍSTICAS DE CARGA

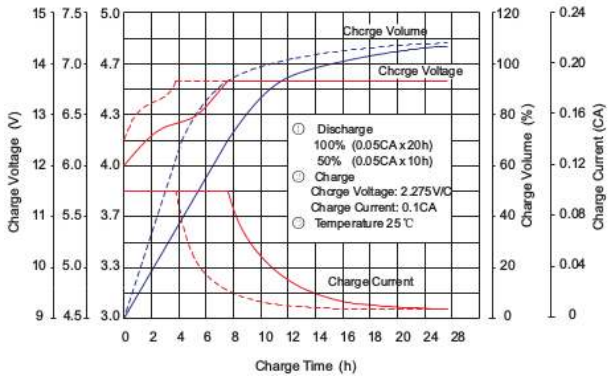

CARACTERÍSTICAS DE DESCARGA 25oC

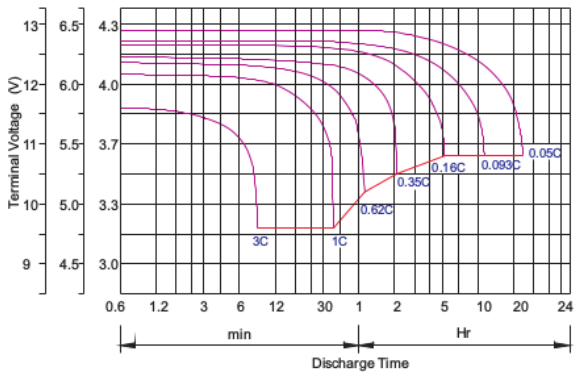

CARACTERÍSTICAS DE AUTODESCARGA

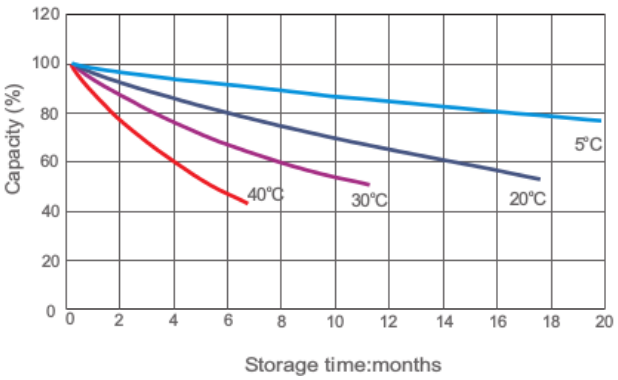

CARACTERÍSTICAS DE VIDA DEL USO CÍCLICO

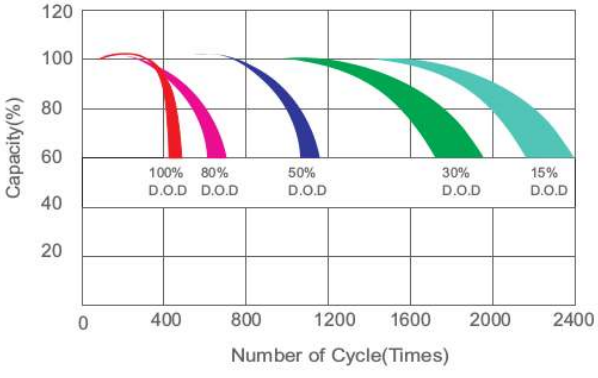

ESPECIFICACIONES

Voltaje Nominal	12 V
Capacidad (25ºC)	150 Ah (C10), 157,4 Ah (C20)
Energia	1800 Wh
Número de células	6
Voltaje de carga (25°C)	Uso cíclico: 14.6-14.8V (-30mV/C), max. Current 2.1A Flotación: 13.6-13.8V (-20mV/C)
Corriente máx. de carga	37,5 A
Corriente máx. de descarga	1000 A
Resistencia Interna	25 mΩ
Autodescarga	3 % de la capacidad al mes a 20 °C
Capacidad afectada por la temperatura	40 °C: 102 %, 25 °C: 100 %, 0 °C: 85 %, -15 °C: 65 %

CONSTRUCCIÓN

Componente	Material
Contenedor	ABS (ignífugo opcional)
Electrolito	Ácido sulfúrico
Negativo	Plomo
Positivo	Dióxido de plomo
Sellador	Resina epoxi
Separador	Fibra de vidrio
Tapa	ABS (ignífugo opcional)
Terminal	Cobre
Válvula de seguridad	Caucho

GUÍA DE INSTALACIÓN RÁPIDA

Para garantizar un rendimiento óptimo y maximizar la vida útil de su batería **REKOSER RDG12-150**, siga estas directrices de montaje y conexión.

1. VERIFICACIÓN DE ESPACIO Y DIMENSIONES

Antes de proceder, asegure que el receptáculo o cabina de su equipo cumple con las medidas físicas de la unidad:

Largo: 485 mm

Ancho: 172 mm

Alto: 240 mm

Total Alto: 240 mm

Peso: 46 kg

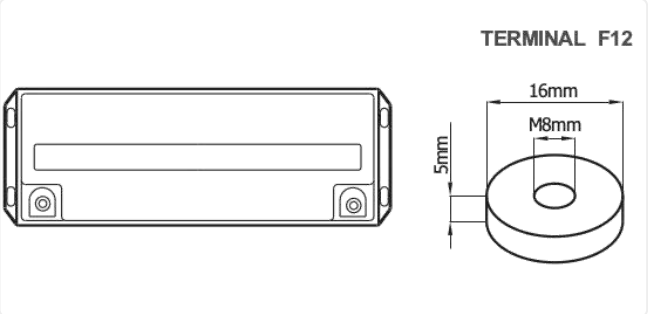

2. CONFIGURACIÓN DE TERMINALES (F13)

Terminales: Asegúrese de que los conectores de su sistema coincidan con el tipo F13 para evitar arcos eléctricos.

Polaridad: Compruebe las marcas de positivo y negativo de la batería antes de conectar, para prevenir cortocircuitos.

3. PARÁMETROS DE CARGA

Uso cíclico: 14.6-14.8V (-30mV/C), max. Current 2.1A

Flotación: 13.6-13.8V (-20mV/C)

Corriente Máxima: No exceder los 37,5 A de carga.

4. SEGURIDAD Y ALMACENAMIENTO

Mantenimiento: Batería de gel sellada, sin mantenimiento y sin fugas.

Carga: Respetar la tensión de carga indicada: el gel es sensible a la sobrecarga.

Ciclado: Recargar por completo tras cada descarga; no dejarla descargada.

Almacenamiento: Guardar cargada, en un lugar fresco y seco, y recargar periódicamente.

MODELOS CERCANOS

RDG12-135 (12 V · 135 Ah) · **RDG12-180** (12 V · 180 Ah) · Ver todos los modelos de la serie RDG

Soporte Técnico Especializado

https://rekoser.com | +34 958 04 29 73